

01 PLANTA BAIXA
esc: 1:10

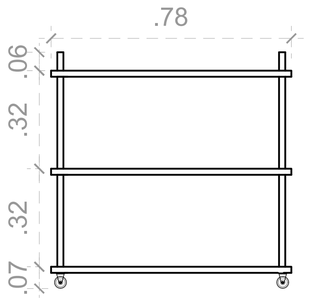

02 VISTA LATERAL
esc: 1:10

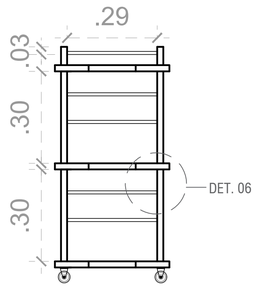

03 VISTA FRONTAL
esc: 1:10

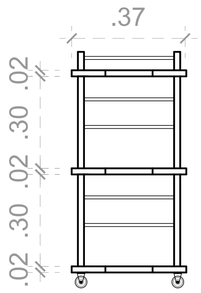

04 VISTA TRASEIRA
esc: 1:10

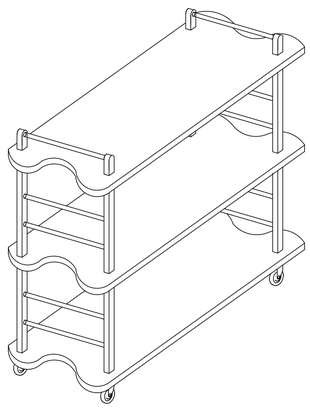

05 DET. PRATELEIRA
esc: 1:10

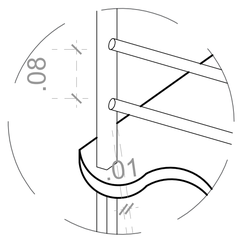

06 DET. PRATELEIRA
esc: 1:5



CARRINHO DE MADEIRA COM TRÊS PRATELEIRAS PARA TRANSPORTE DE LIVROS

DIMENSÕES: 0,75 x 0,78 x 0,37

MATERIAL: MADEIRA E FERRAGENS

LEVANTAMENTO DE MOBILIÁRIO DO PALÁCIO GUSTAVO CAPANEMA

CONTEÚDO
PROJETO EXECUTIVO DO CARRINHO DE LEITURA - PGC - CL - 1

PROJETO 914BRZ1157 EDUCAÇÃO DE QUALIDADE NO BRASIL: POR UMA EDUCAÇÃO INCLUSIVA, EQUITATIVA E DE QUALIDADE, COM OPORTUNIDADES DE APRENDIZAGEM PARA TODOS.

CONTRATO UNESCO SA-129/2025

AUTOR: YRVIN DUARTE

DATA
13/04/2025

ESCALA
INDICADO

FOLHA
06/50